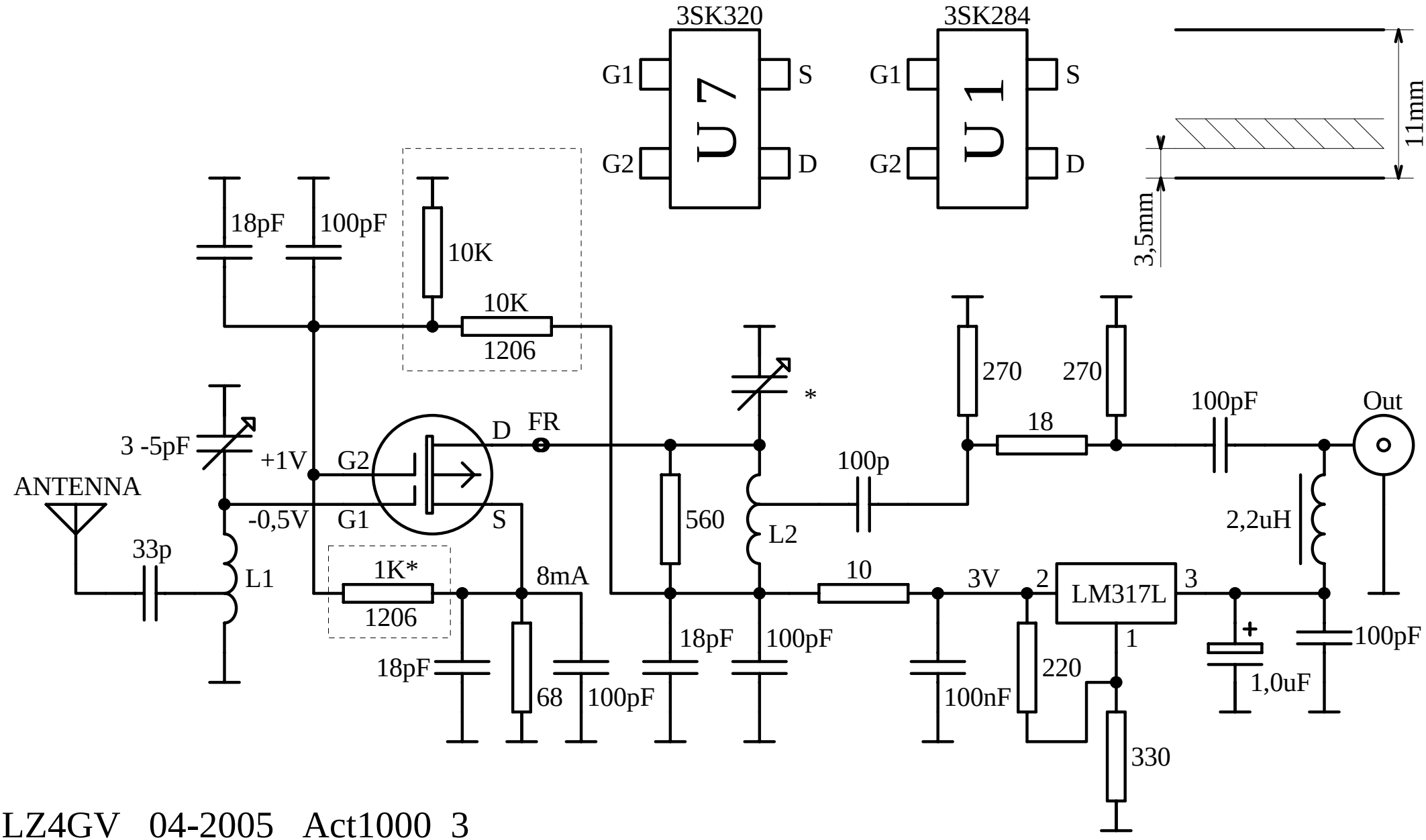

LZ4GV 04-2005 Act1000_3